北信越シニア35カップサッカー大会2017　日程表・トーナメント表

■【日程】

月　日	時刻	能登島　B							主審・副審
		No.	対　　戦						
10月14日（土）	12:00	①	（石川2）金沢フェニックスC	2 － 2 5 PK 4	（富山）miraggio UOZU				審判委員会
	13:30	②	（新潟）フェニックスFC	0 － 1	（石川1）小松エルダーズ				審判委員会
	15:00	③	（長野）FC　DLAGO	4 － 1	（①勝者）金沢フェニックスC				審判委員会

月　日	時刻	和倉　C							主審・副審
		No.	対　　戦						
10月15日（日）	9:00	④	①敗者　miraggio UOZU	2 － 1	②敗者 フェニックスFC				審判委員会
	10:30	⑤	③勝者　FC　DLAGO	0 － 0 5 PK 4	②勝者 小松エルダーズ				審判委員会
	12:00	⑥	③敗者　金沢フェニックスC	3 － 3	④勝者 miraggio UOZU				審判委員会

■【トーナメント表】

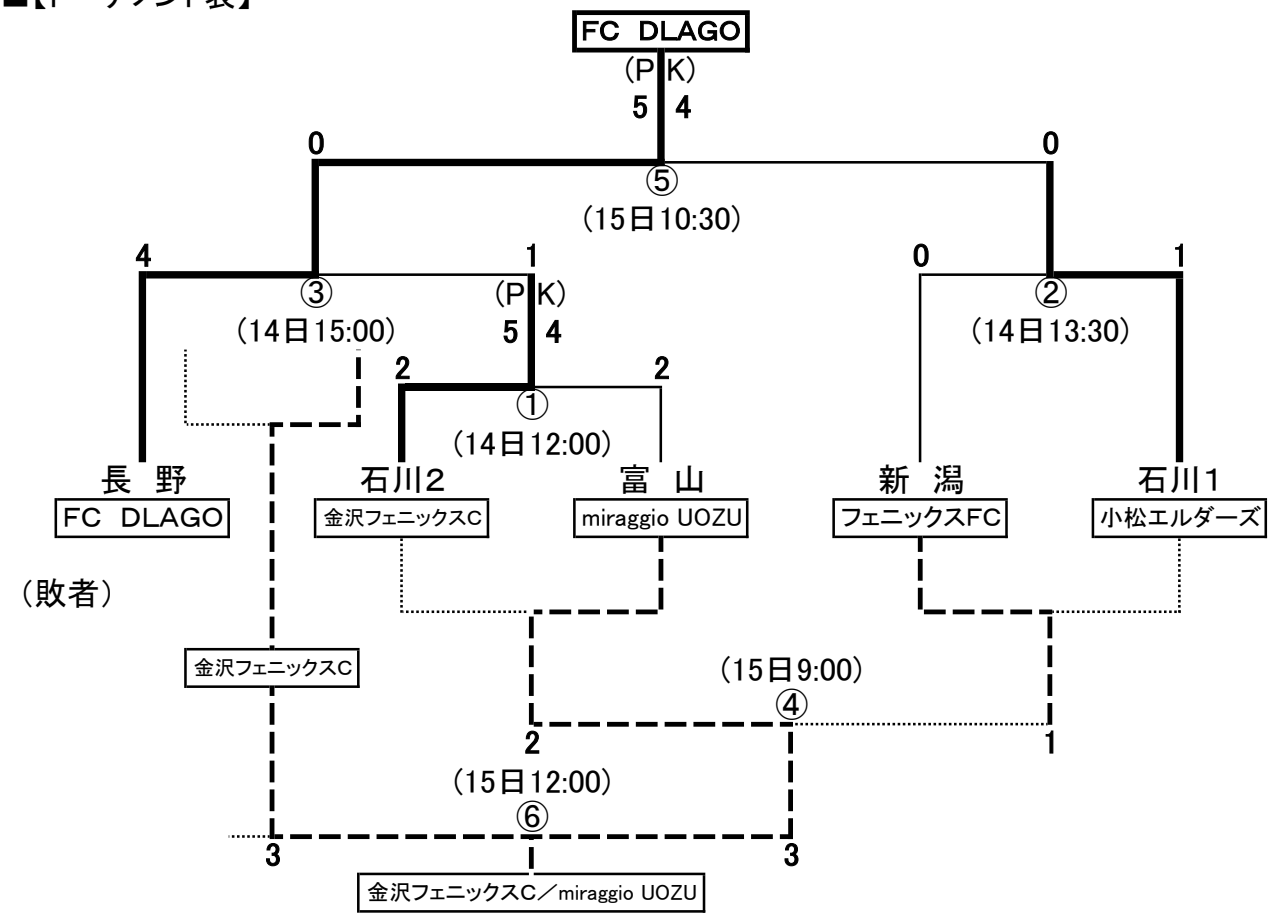

順位	チ　ー　ム
1位	（長野）FC　DLAGO
2位	（石川1）小松エルダーズ
3位	（石川2）金沢フェニックスC
	（富山）miraggio UOZU
5位	（新潟）フェニックスFC