第39回 北信越国民体育大会 サッカー競技　成績表

成年男子の部

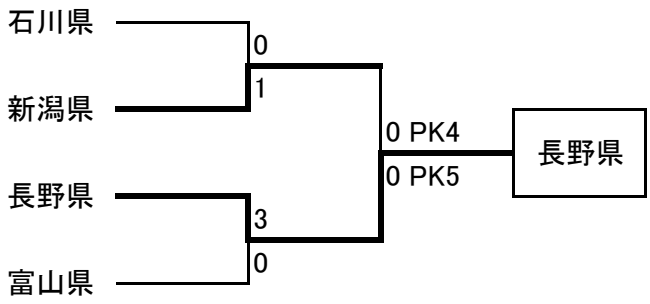

女子の部

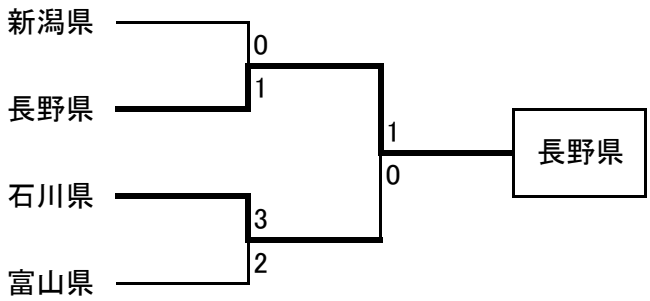

少年男子の部

	新潟県	長野県	富山県	石川県	勝点	得点	失点	得失点	順位
新潟県		3－1	1－2	2－1	6	6	4	2	1
長野県	1－3		2－2	2－2	2	5	7	−2	4
富山県	2－1	2－2		1－3	4	5	6	−1	3
石川県	1－2	2－2	3－1		4	6	5	1	2

新潟県	石川県
（第1位）	（第2位）